PETROL®

Серия PL кулачковые (роторные) насосы

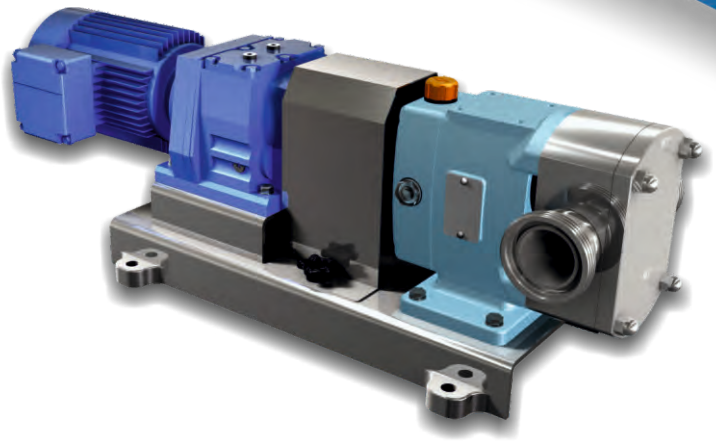

www.petroland.com.tr

TEHNO GROUP
PUMPS AND OTHER EQUIPMENT

ОТРАСЛИ

Производство напитков

Производство шоколада

Кондитерская промышленность

Молочная промышленность

Хлебопекарные изделия и выпечка

Чистящие средства

Индустрия продуктов личной гигиены

Фармацевтическая промышленность

Серия PL кулачковые (роторные) насосы

Насосы серии PL специально были конструированы для того чтобы сделать демонтаж (осмотр, чистка и обслуживания) более быстрым и легким. Уплотнение расположено таким образом что вся поверхность контактирует с CIP растворами. Главное уплотнение омывается что увеличивает срок его службы и минимизирует риск образования расслоения (загрязнение продукта). Уплотнения находятся в области за роторами это позволяет хрошо промыть уплотнения для лучших гигиенических показателей.

Доступ к уплотнению со стороны передней крышки корпуса позволяет проводить более быстрое обслуживание, легкую очистку и меньше времени тратить на простои. Отсоедните переднюю крушку корпуса после чего можно заменить роторы и уплотнения, отсоединять насос от трубопроводов не требуется.

Насосы серии PL разразаботы с учетом соблюдения всех требований гигиены для еды, производства молока и напитков, фармацевтики и других задач где нержавеющая сталь устойчива к перекачиваемым жидкостям.

- Макс. подача: 40 м3/час
- Макс. темпратура: 250 °C
- Макс. давление: 20 бар
- Макс. вязкость: 250.000 сСт

Принцип работы

Насосы PL это насосы объемного типа. Объем увеличивается на входе во время вращения роторов и продукт попадает в насос. Жидкость попадает в область между лепистками роторов и далее проходит в область нагнетающего патрубка. Объем между роторами уменьшается и продукт вытесняется наружу через напорную часть.

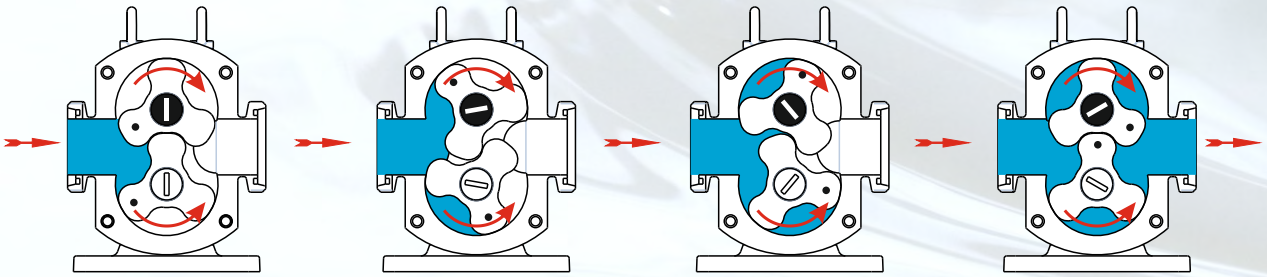

Рисунок 1 *Рисунок 2* *Рисунок 3* *Рисунок 4*

Движение жидкости через насос PL от начала до конца

- ВАЛ РОТОРА **- ВЕДОМЫ ВАЛ**

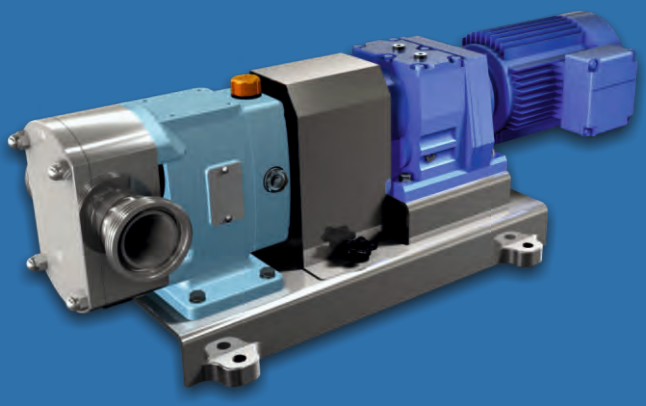

Мотор-редуктор в сборе

Вертикальные патрубки

Серия PL кулачковые (роторные) насосы

- Три разновидности редукторов с шестью моделями насосов
- Рубашку обогрева/охлаждения лекго установить на переднюю крышку и/или голову насоса
- Входное и выходное отверстие (порты) это единая отливка с корпусом насоса. (Соблюдение гигиенических норм)
- Одинарное уплотнение, которое может быть модифицировано в двойное (с промывкой) с минимумом дополнительных деталей
- Горизонтальные порты которые могут быть установлены вертикально без лишних усилий
- Предложенный вал ротора стандарт, может быть легко заменен на врехний
- Возможно вращение как по часововй стрелке так и против
- Порты выход/выход могут быть предложены в соответсвии с DIN 11851 или фланцами
- Кулачок может быть одиночным крылом, двойным, тройным или с большим колличеством
- Зазор может быть установлен исходя из вязкости
- Приемный патрубок может быть прямоугольной формы для высоковязких жидкостей для лучшей подачи в насос

МАТЕРИАЛЫ КОНСТРУКЦИИ

ЧАСТЬ	МАТЕРИАЛ	Часть	Материал
Вал ротора	AISI 316L нерж. сталь	Корпус	AISI 316 нерж. сталь
Ведомый вал	AISI 316L нерж. сталь	Крышка	AISI 316 нерж. сталь
Роторы	AISI 316L нерж. сталь	Редуктор	GG25 чугун

Крышка с рубашкой

Фланцевое соединение

Варианты уплотнений

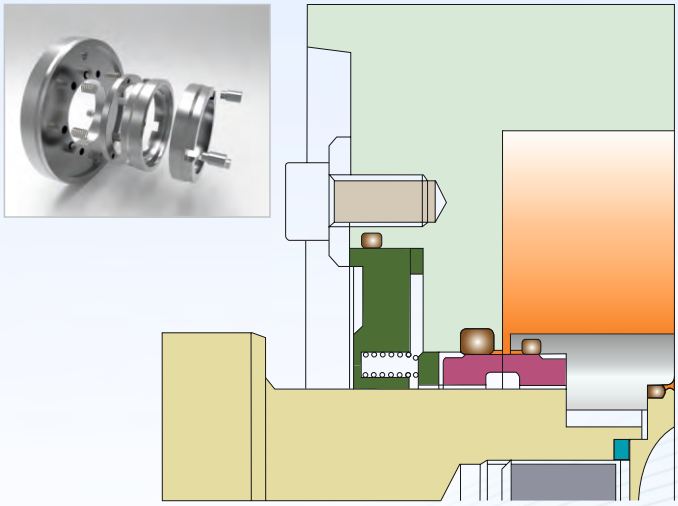

Одинарное механическое уплотнение

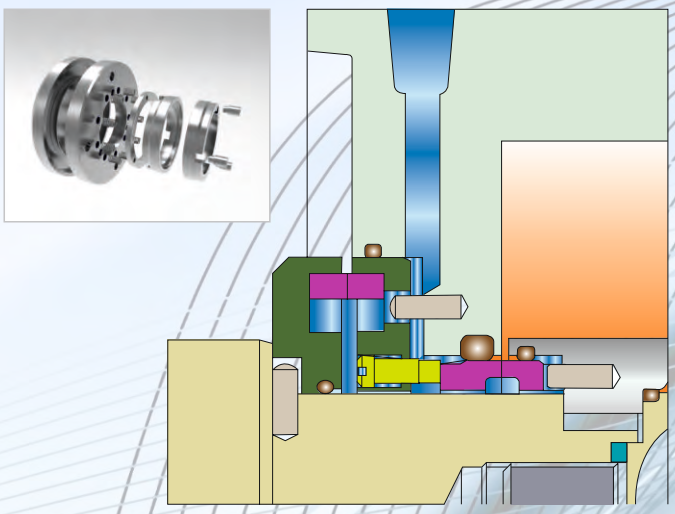

Двойное механическое уплотнение (промывка)

Таблица с характеристиками и график производительности

PL Серия	Модель	Производительность			Стандартные присоединительные размеры		Макс. давление		Макс. скорость
		Liters/1rev	Int Galon/100 rev	US Galon/100 rev	mm	Inches	BAR	PSI	Rev/min
1	**PL 125**	0.05	1.10	1.32	25	1	20	300	1000
	PL 140	0.12	2.64	3.17	40	1.5	12	175	800
	PL 150	0.21	4.61	5.54	50	2	8	115	800
2	**PL 250**	0.41	9.01	10.81	50	2	12	175	700
	PL 265	0.62	13.63	16.35	65	2.5	8	115	700
3	**PL 380**	1.02	22.42	26.90	80	3	12	175	600

Таблица с характеристиками

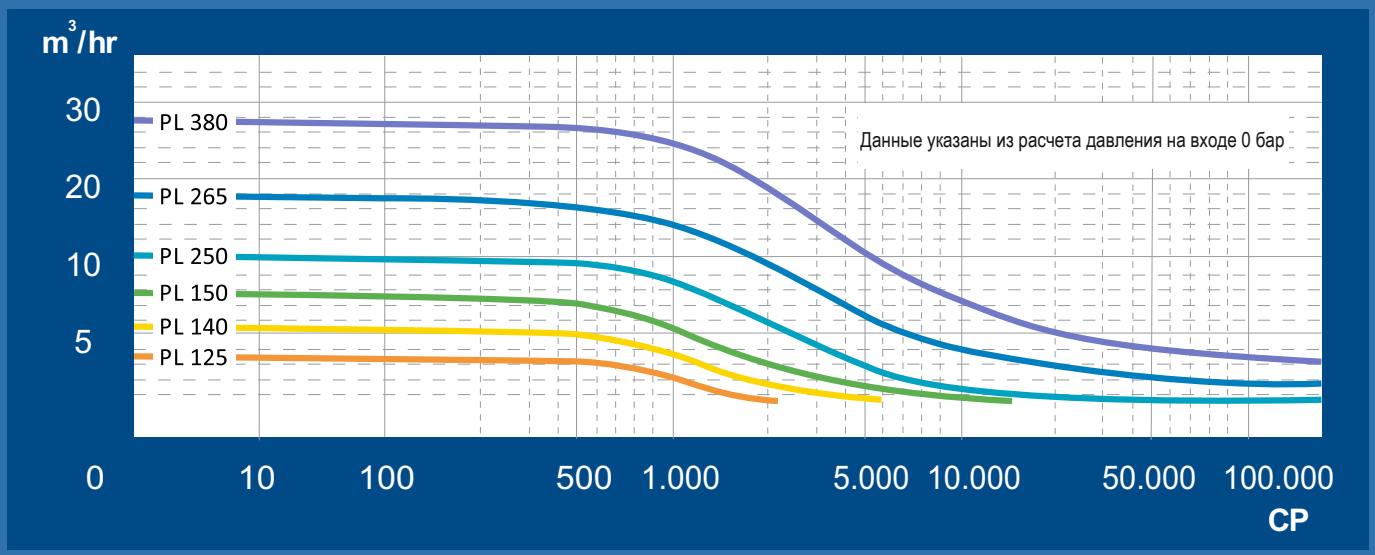

Кривая производительности

Типы кулачков

Все типы кулачков могут быть установлены в один и тот же корпус

Типы кулачков согласно применению:

Одинарное крыло, Двойное, Тройное, Много крыльевой

Применение

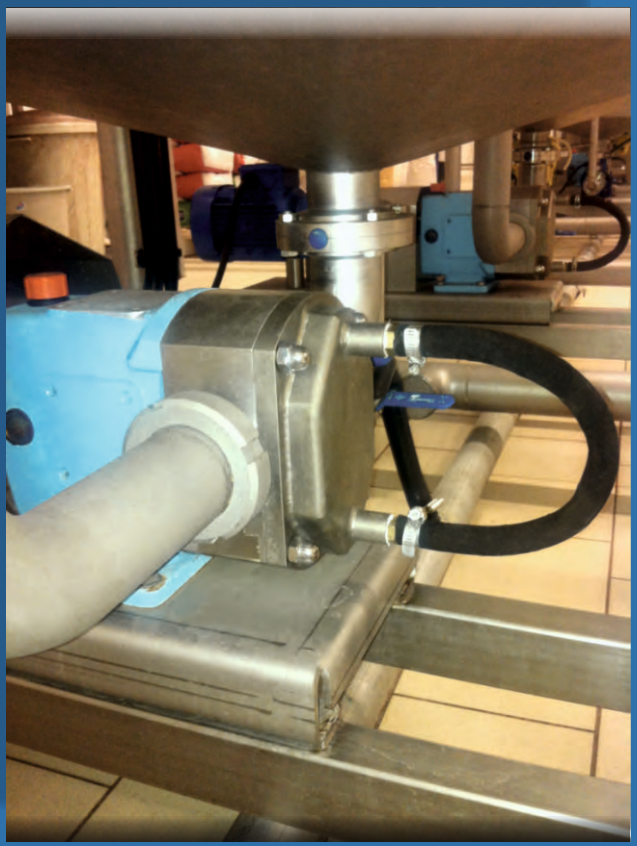

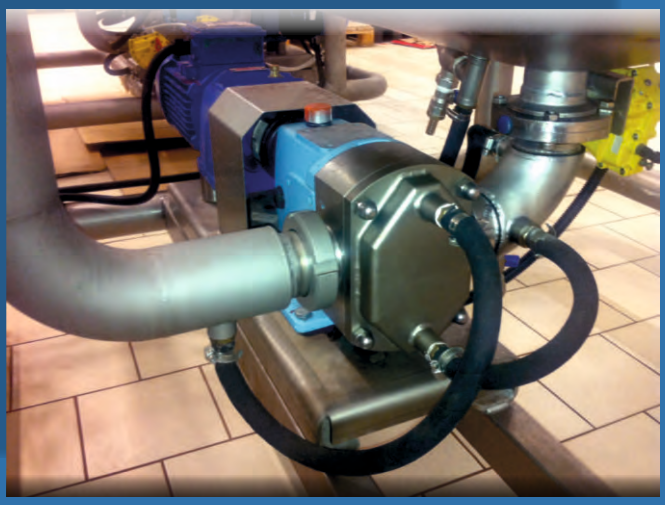

Габаритные размеры

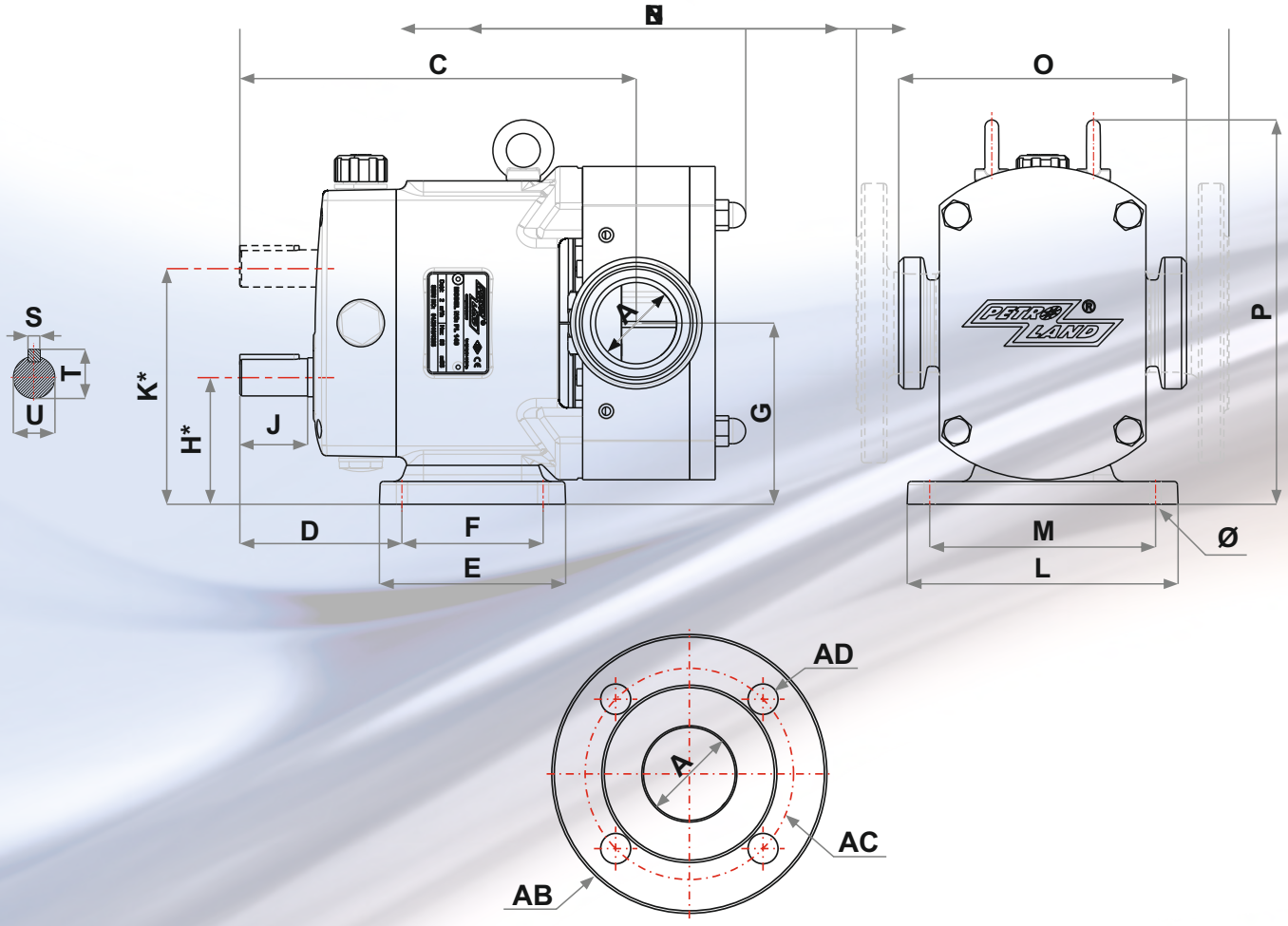

Габариты (мм)																							Рейтинг давления	Вес насос (кг)	Вес с фланцами (кг)
Model No.:	A	B	C	D	E	F	G	H*	J	K*	L	M	N	O	P	Ø	S	T	U	AB	AC	AD			
PL 125	25	274	220	97	110	80	107	75	40	139	160	134	220	174	227	10	6	25.5	22	115	85	14	PN 16	13	18
PL 140	40	283	225	97	110	80	107	75	40	139	160	134	220	174	227	10	6	25.5	22	150	110	18	PN 16	21	26
PL 150	50	300	234	97	110	80	107	75	40	139	160	134	220	170	227	10	6	25.5	22	165	125	18	PN 16	24	29
PL 250	50	382	310	116	160	125	157	115	55	199	200	170	260	225	312	14	10	36	32	165	125	18	PN 16	46	52
PL 265	65	407	322	116	160	125	157	115	55	199	200	170	260	220	312	14	10	36	32	185	145	18	PN 16	52	60
PL 380	80	535	390	160	210	160	186	128	70	243	280	242	322	322	400	14	14	49	45	200	160	18	PN 16	95	105

*H и K г абариты могут быть на 15 мм длиньше чем габариты моделей стандартного исполнения PL 125, PL 140 and PL 150. Фланцы DIN 2633

Официальный дистрибьютор:

ООО "ТЕХНО-ГРУПП"
Москва: +7 (499) 404-15-22
Санкт-Петербург: +7 (915) 42-76-999
E-mail: info@tehnogrupp.com
www.tehnogrupp.com